Meissen Keramik

PAIGALDUSJUHEND

dušiga WC-potile GENERA Comfort

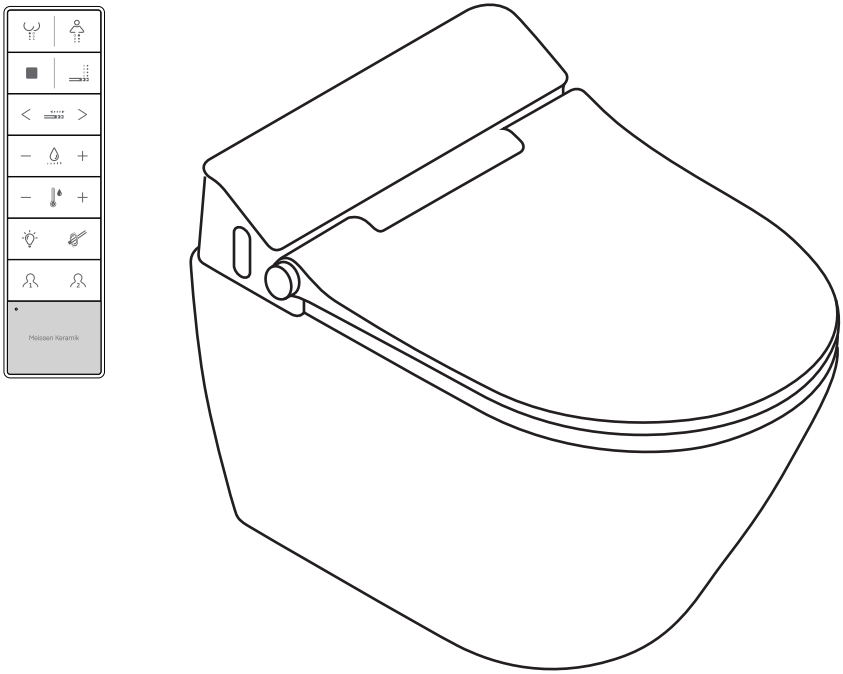

Paigaldamist peab teostama vastava kvalifikatsiooniga isik.

Enne poti paigaldamist lugege hoolikalt läbi paigaldusjuhised ja ohutusjuhised.

Sümbolid ja nende tähendus

Oht

Selle märgiga tähistatud teabe eiramine võib ohustada kasutaja elu või tervist.

Tähelepanu

Sellel märgiga tähistatud teabe eiramine võib ohustada kasutaja tervist või põhjustada dušiga WC-poti või muud vara kahjustamist.

Nõuded seadme paigaldajale

WC-poti veevarustussüsteemi tohivad paigaldada ainult kvalifitseeritud torulukksepad.
Elektripaigaldust tohib teostada ainult vastava kvalifikatsiooniga elektrik.

Ohutusjuhised

Tuleb järgida riiklikke/piirkondlikke standardeid ja kohalikke paigalduseeskirju.

Ärge paigaldage seadet ruumi, kus temperatuur on madalam kui 4 kraadi C. See võib põhjustada seadme kahjustusi.

Kui seade viiakse jahedast ruumist sooja ruumi, võib mõne süsteemi elemendi pinnale tekkida veeauru kondenseerumine. Sellisel juhul oodake enne seadme sisselülitamist vähemalt 12 tundi, et tagada kondenseerunud veeauru aurustumine.

Oht

Elektrilöögi surmav oht

- Veenduge, kas elektrisüsteem, sealhulgas pott, on maandatud.
- Elektrisüsteem peaks olema varustatud jääkvoolu- ja sõltumatu ülevoolukaitsmega.

Oht

Kvalifitseerimata ja volitamata isikutel on keelatud kogu seadet või selle üksikuid komponente lahti võtta.

Tähelepanu

Kasutusjuhend puudutab dušiga WC-poti paigaldust koos krohvialuse paigalduskomplektiga Eterna (K97-439) - mis tuleb osta eraldi

Dušiga WC-poti paigaldus on võimalik ainult siis, kui veevarustus tuleb ülevalt paagist, mis paikneb paremal pool.

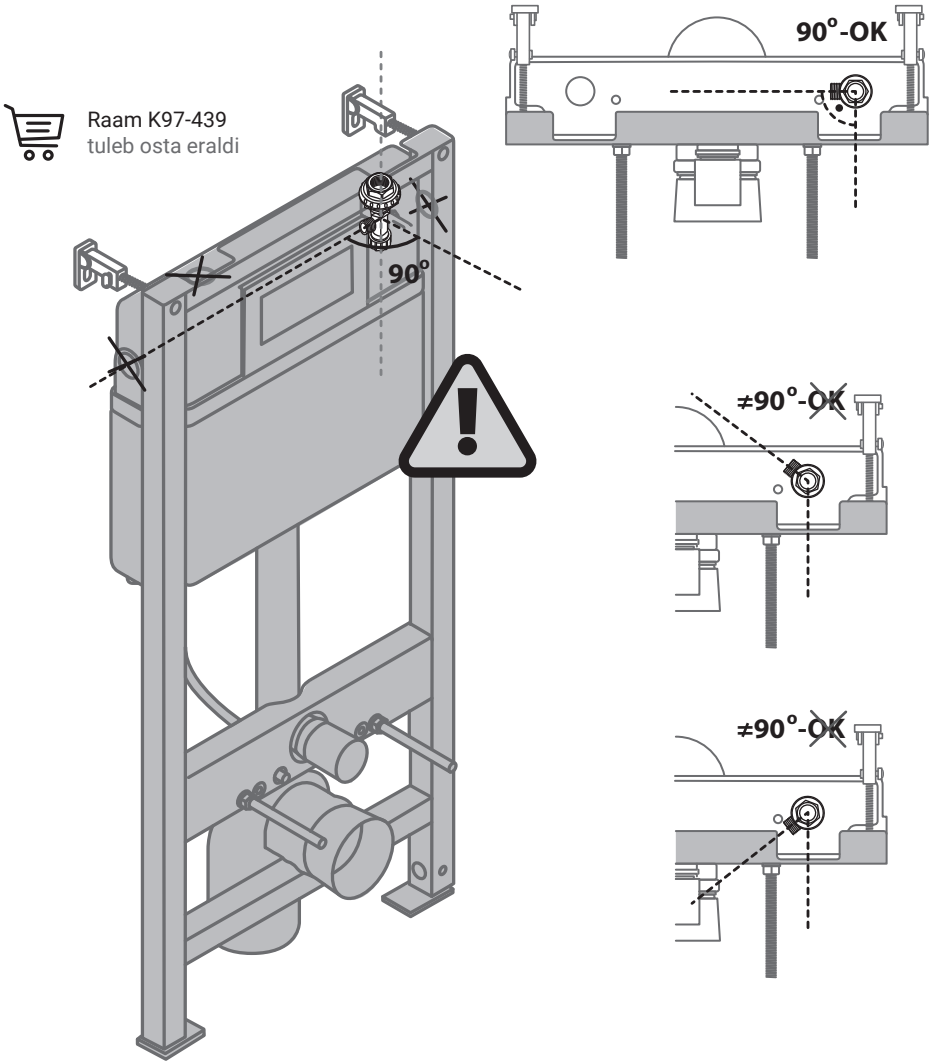

Komponentide loend

Paigaldusjuhend puudutab paigaldust koos krohvialuse komplektiga Eterna. Teiste tootjate raamidesse paigaldamise korral veenduge eelnevalt, kas potti on võimalik paigaldada.

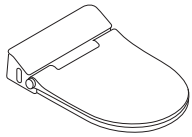 Prill-laud	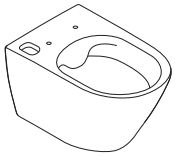 Keraamiline seinale riputatav pott kauss	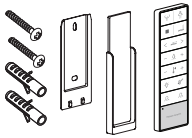 Kaugjuhtimispult	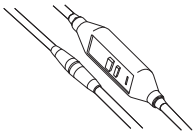 Jääkvoolukaitse ja elektriline ühendus
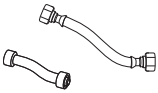 Ühendusvoolik 1x10 cm | 1x16cm	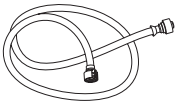 Ühendusvoolik 1,35m	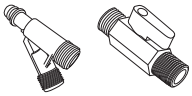 Vee sulgeklapp + T-liitmik	Paigaldus- ja kasutusjuhend
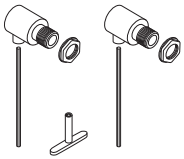 Poti paigalduskomplekt	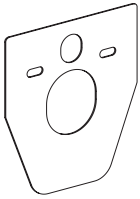 Vahtalus	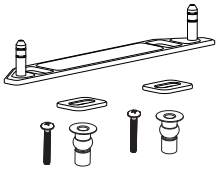 Prill-laua paigalduskomplekt	Tihenduspasta

Paigaldamiseks vajalikud tööriistad

Puur	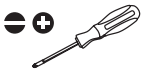 Kruvikeeraja	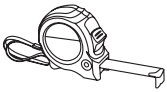 Mõõtelint	Reguleeritav mutrivõti
Saag	Lood	Viil	Marker

Keraamilise riputatud poti paigaldamine ning elektri- ja veeühenduste ettevalmistamine

Oht

Poti paigaldust ning vee- ja elektriühenduse ettevalmistamist peaks tegema kvalifitseeritud ja vastavate lubadega isik. Keraamilise kausi purunemise korral olge äärmiselt ettevaatlik. **Keraamika tükid on väga teravad ja võivad põhjustada vigastusi!**

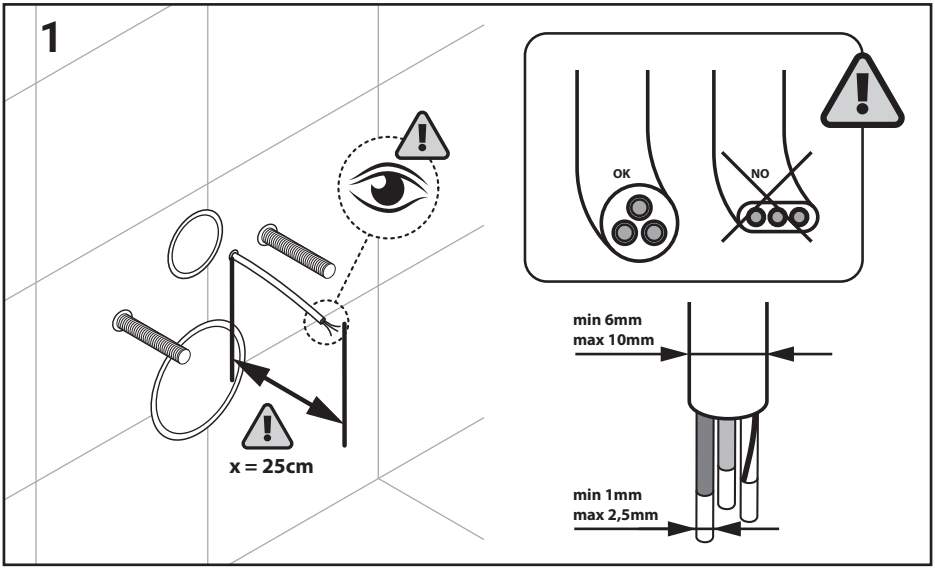

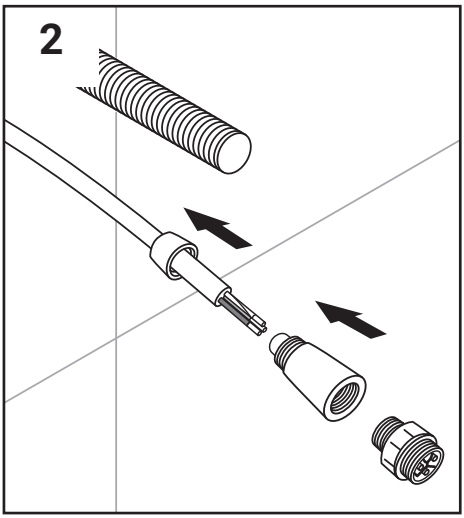

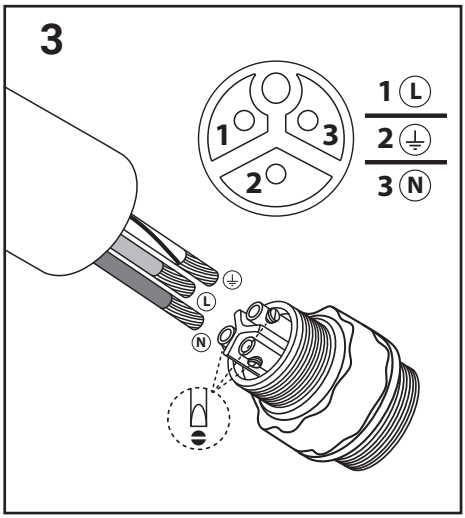

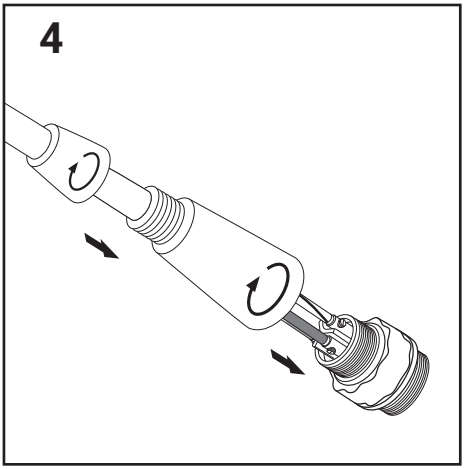
4

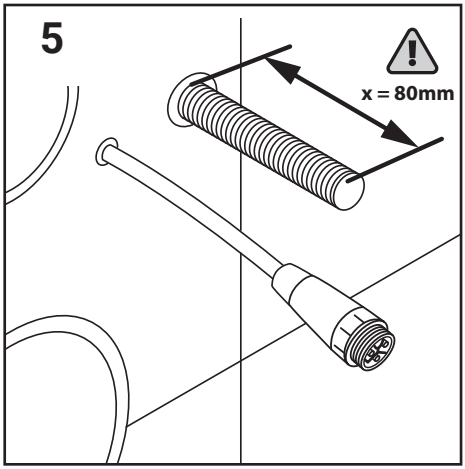
5
x = 80mm

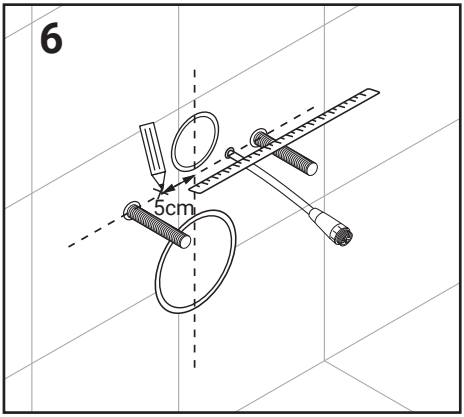
6
5cm

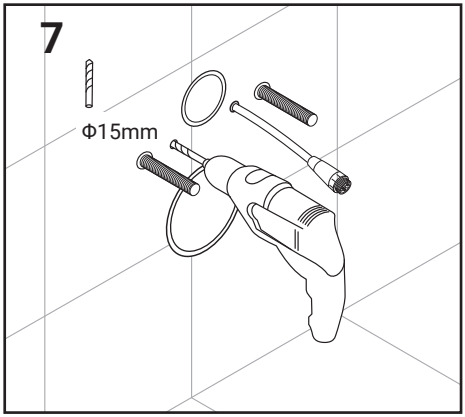
7
Φ15mm

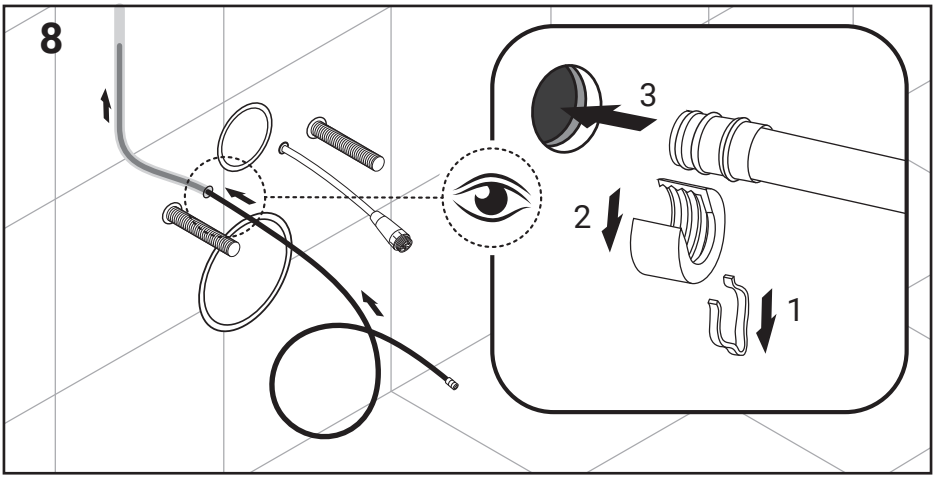
8
3
2
1

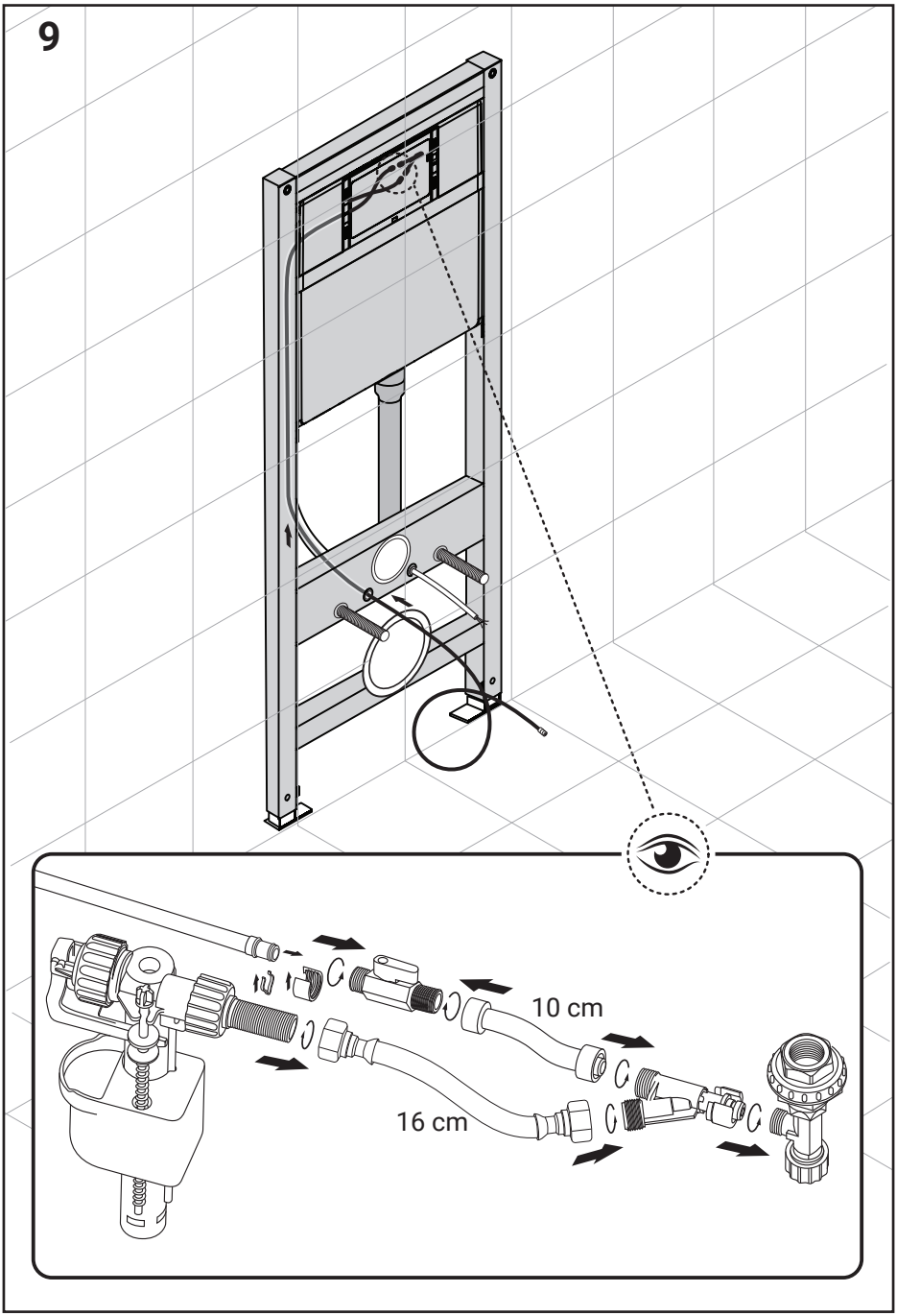
9
10 cm
16 cm

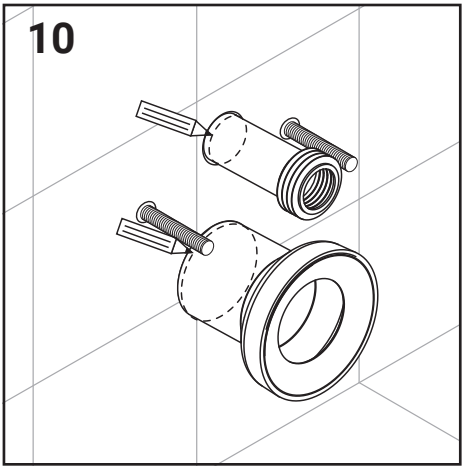
10

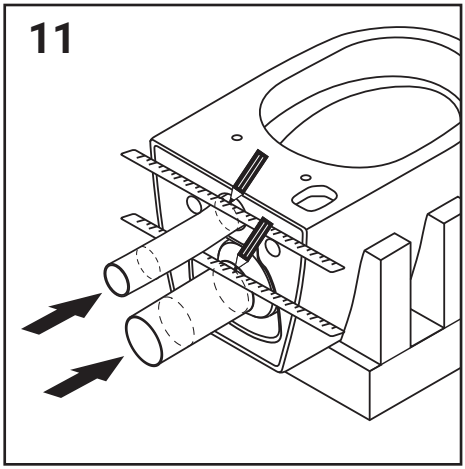
11

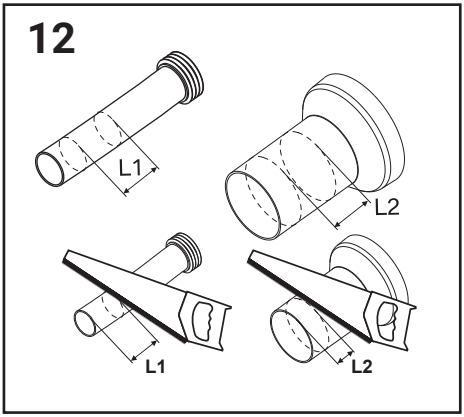
12
L1
L2
L1
L2

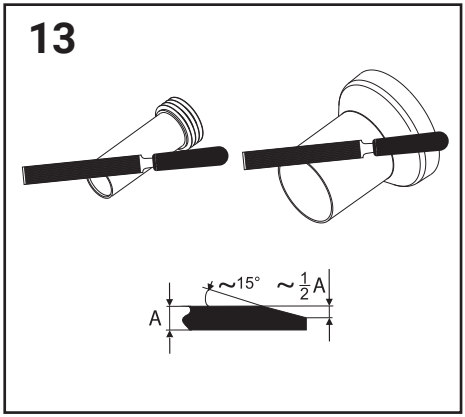
13
~15°
~ 1/2 A
A

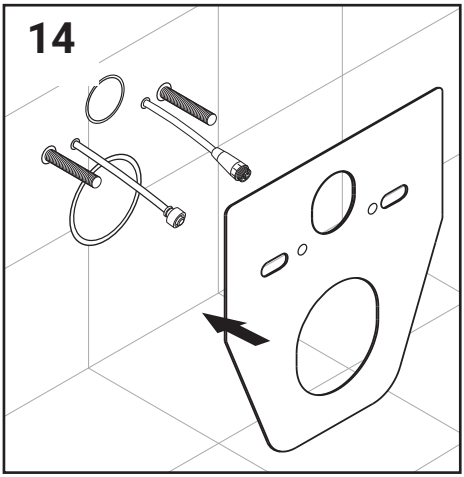
14

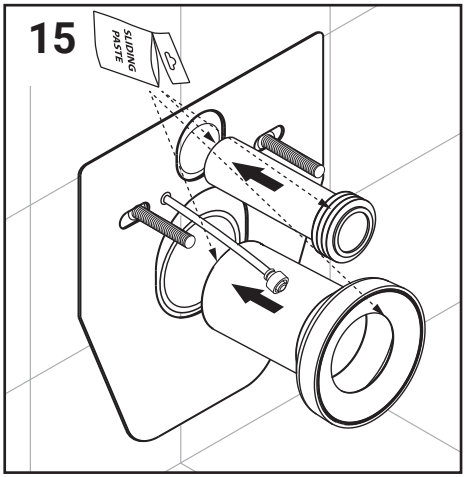
15
SLIDING PASTE

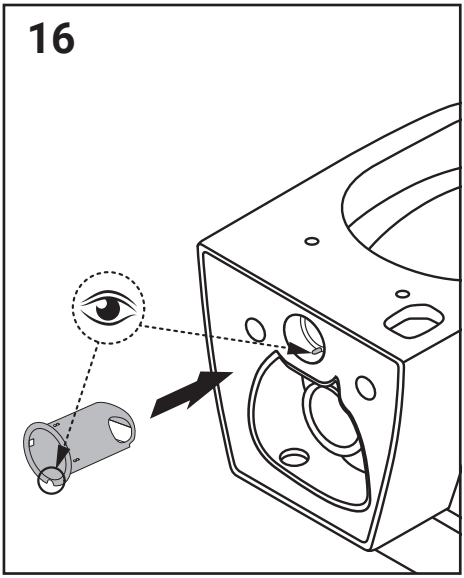
16

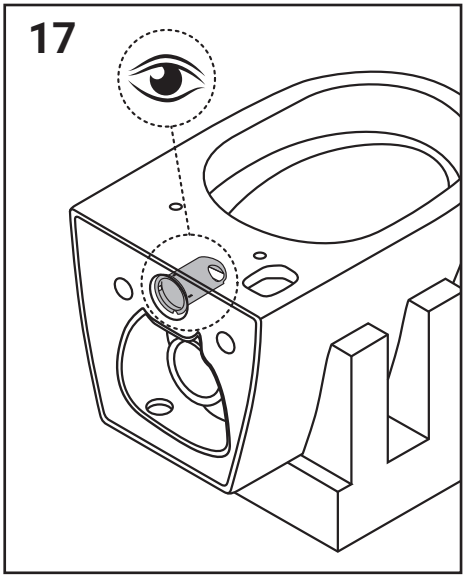
17

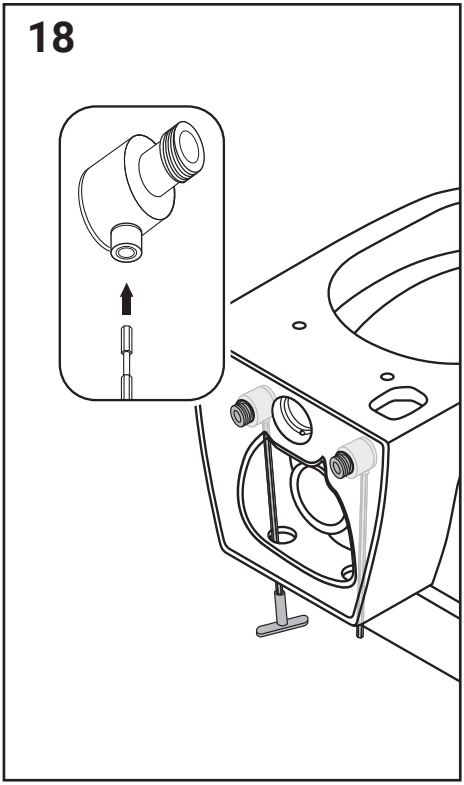
18

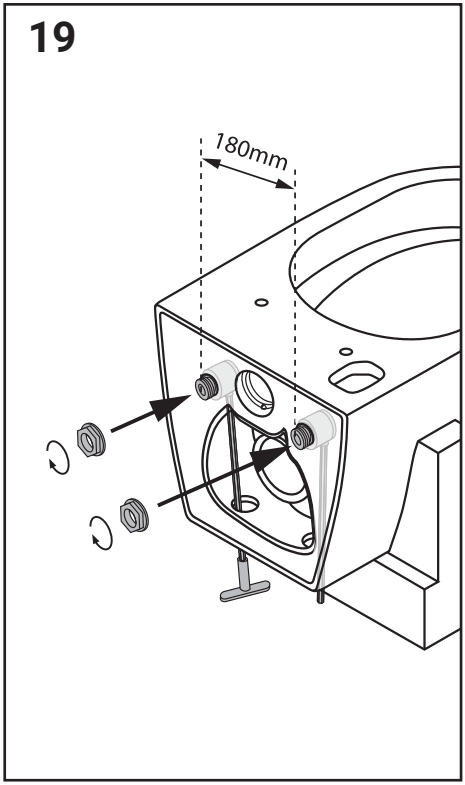
19
180mm

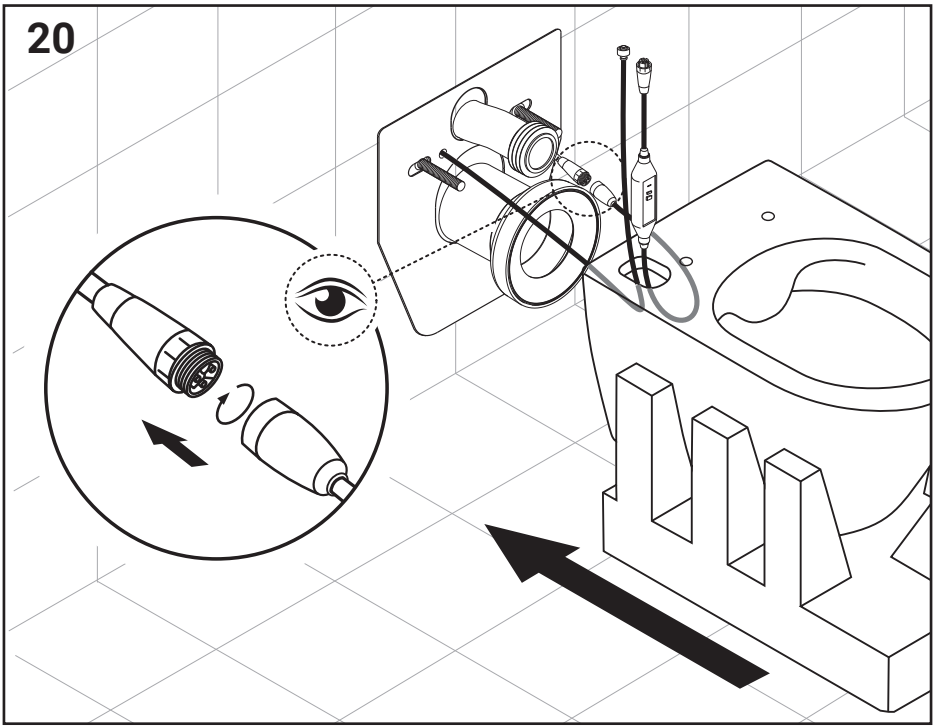
20

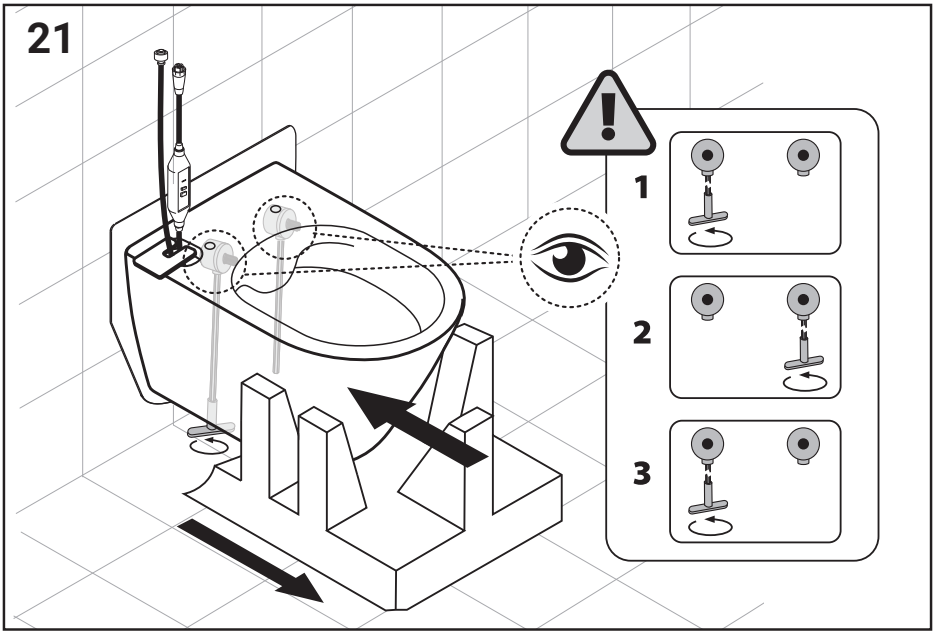
21
1
2
3

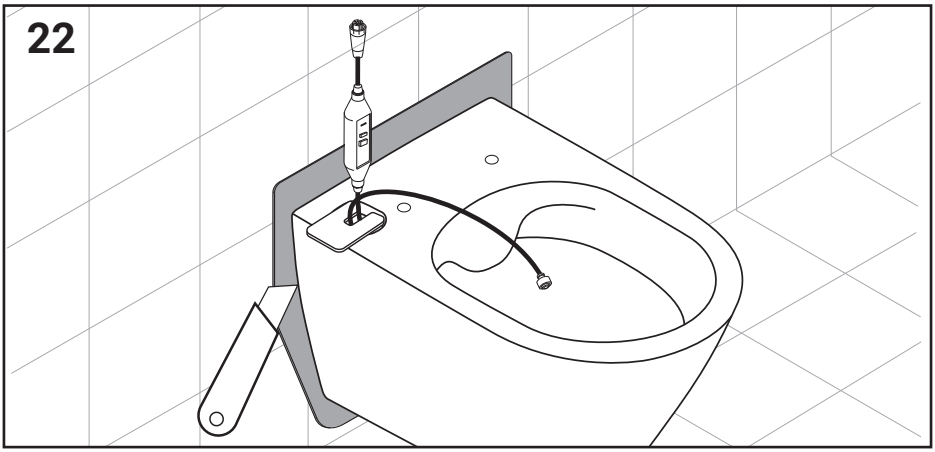
22

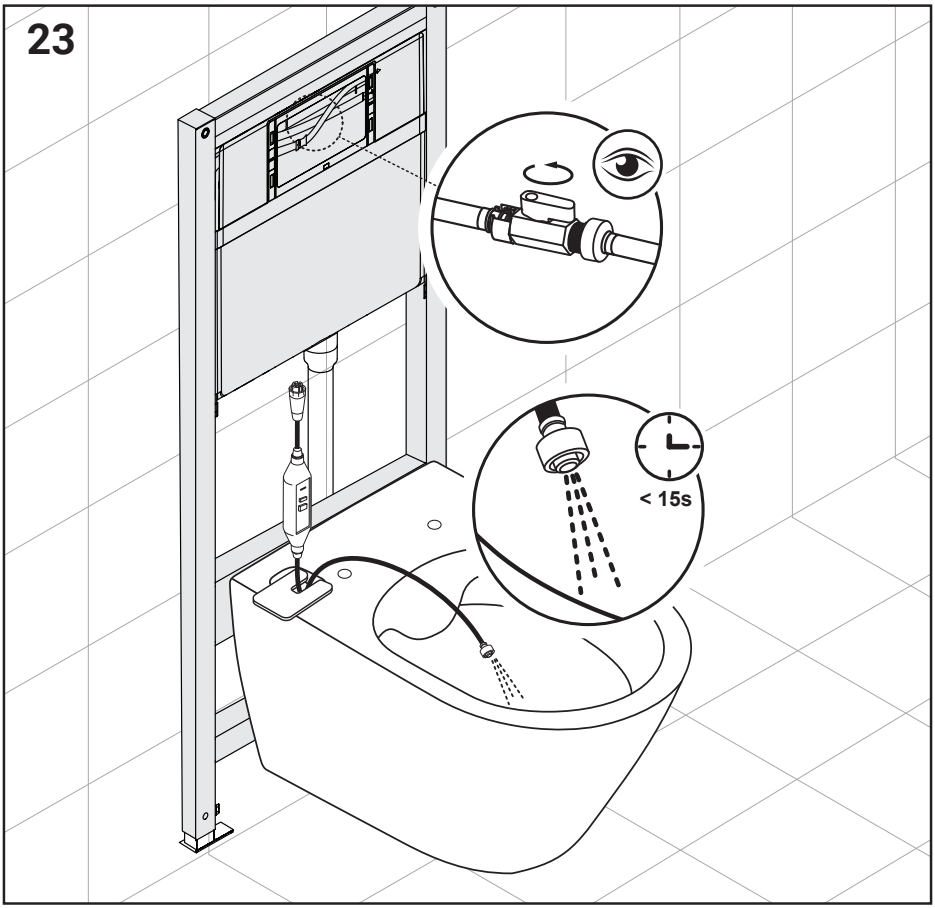
23
< 15s

Prill-laua paigaldusviis

Oht

Bideega prill-laua paigaldust ning vee- ja elektrisüsteemi ühendamist peaks teostama kvalifitseeritud ja vastavate lubadega isik.
Vale paigaldus võib põhjustada elektrilööki!

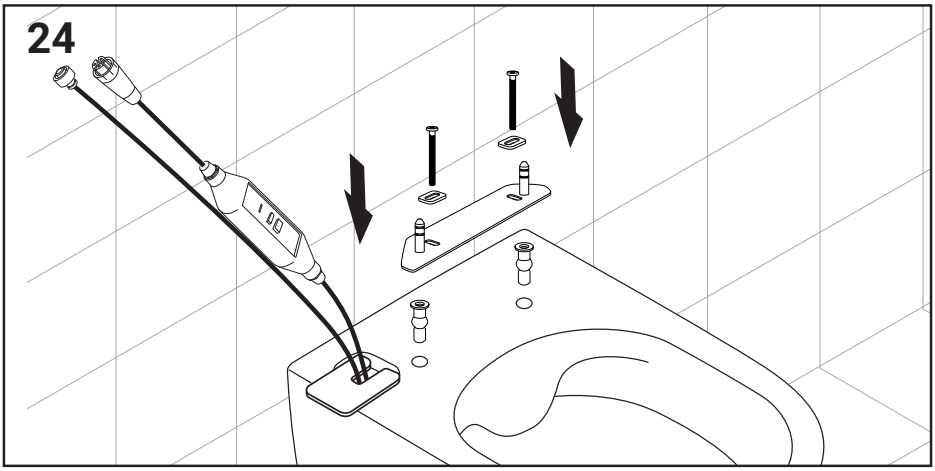

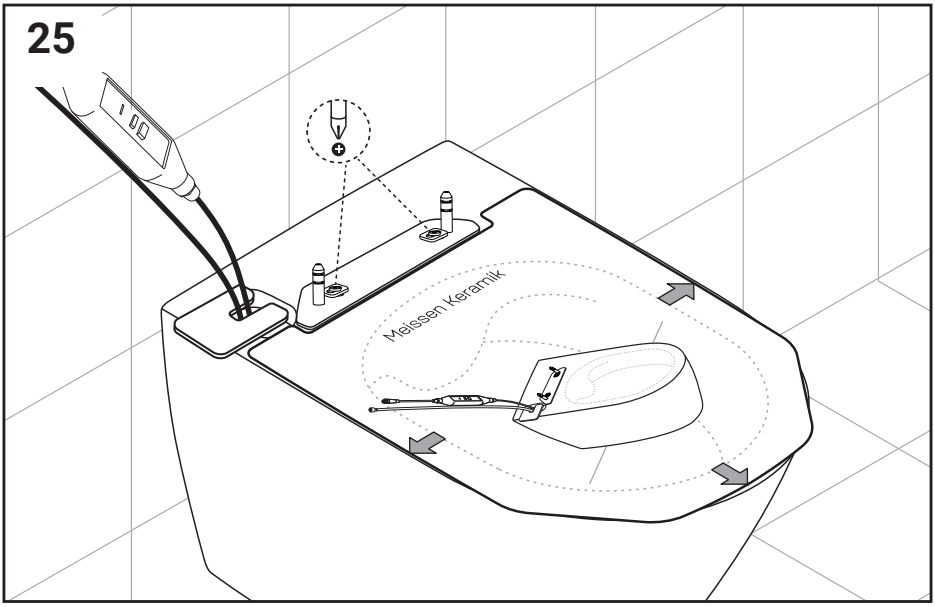

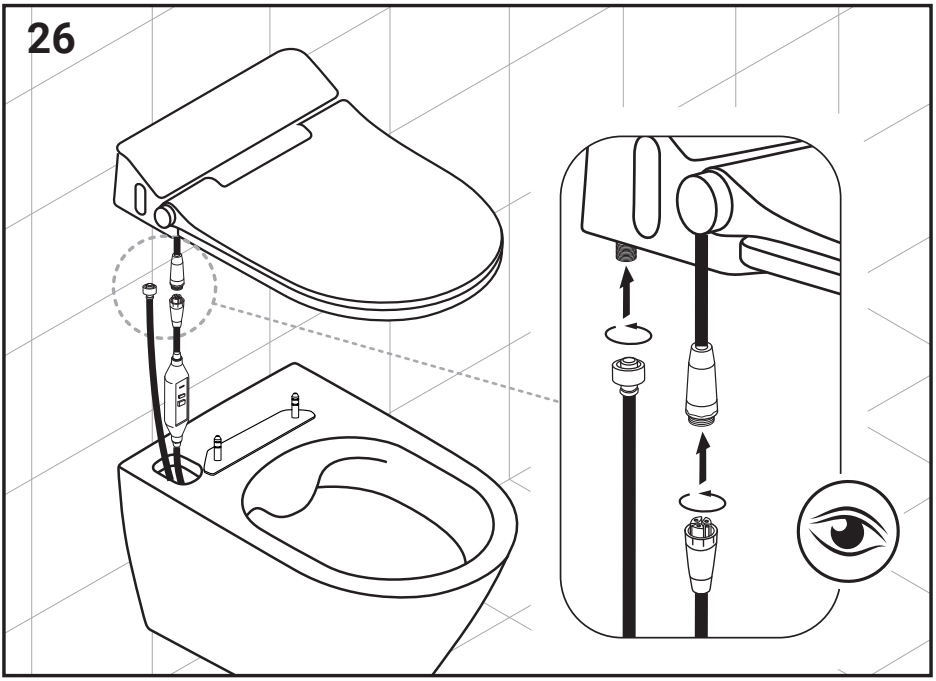
26

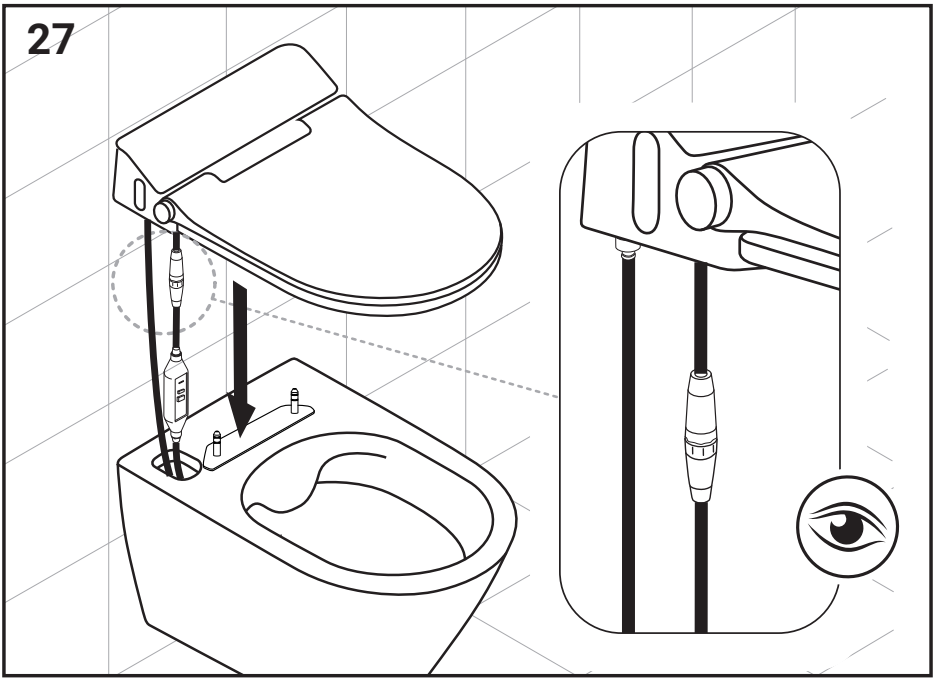
27

Kaugjuhtimispuldi paigaldamine

Soovitatav paigaldusasend
Paigaldamist peab teostama kvalifitseeritud isik. Seina aukude tegemisel pöörake erilist tähelepanu elektri- ja veesüsteemile, mis võivad asuda seina pealispinna all.

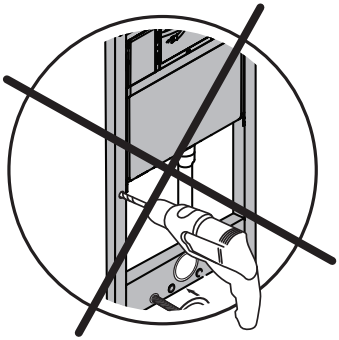

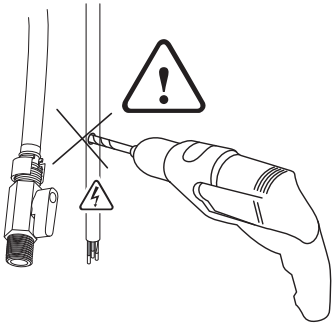

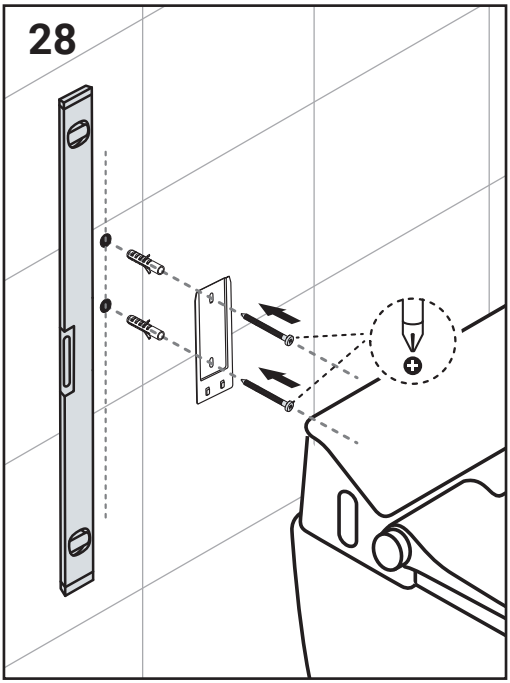

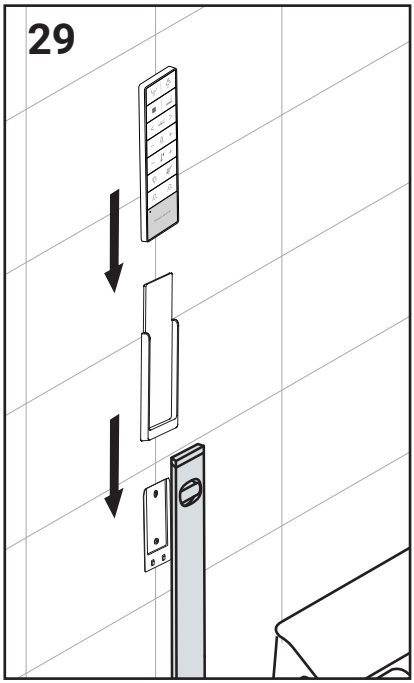

Meissen Keramik

Täname teid usalduse eest