Meissen Keramik

INSTRUCȚIUNI DE INSTALARE

a toaletei-bideu GENERA Manual

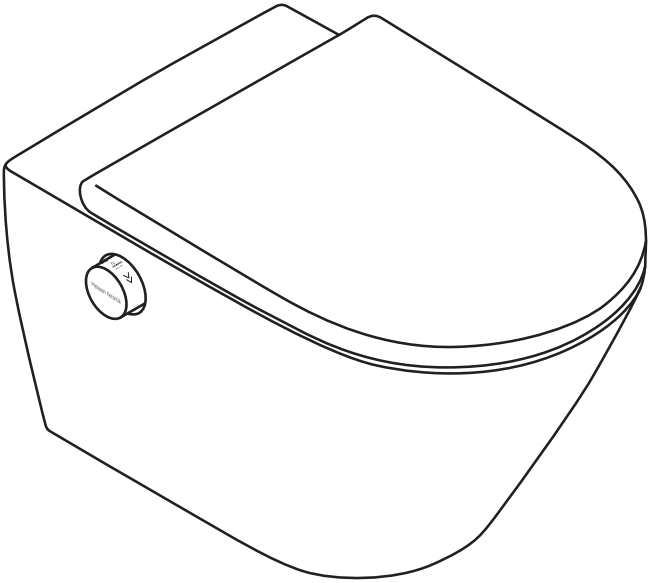

Instalarea trebuie efectuată de o persoană cu calificări corespunzătoare.

Citiți cu atenție instrucțiunile de instalare și instrucțiunile de siguranță înainte de a instala vasul cu sistem de spălare.

Simboluri și semnificația lor

Observație

Ignorarea informațiilor marcate de acest simbol vă poate pune în pericol sănătatea sau poate provoca daune toaletei cu sistem de spălare sau altor bunuri.

Instrucțiuni de siguranță

Conducta de alimentare cu apă a toaletei trebuie instalată numai de către instalatori calificați.

Trebuie respectate standardele naționale/regionale și reglementările locale de instalare.

Nu instalați aparatul într-o încăpere în care temperatura este mai mică de 4 grade Celsius. Acest lucru poate cauza deteriorarea dispozitivului.

Observație

Pentru o instalare ușoară, vă sugerăm să folosiți kitul de instalare pentru perete Eterna (K97-439) cu kitul de conectare a toaletei cu sistem de spălare Genera manual (K99-0340)

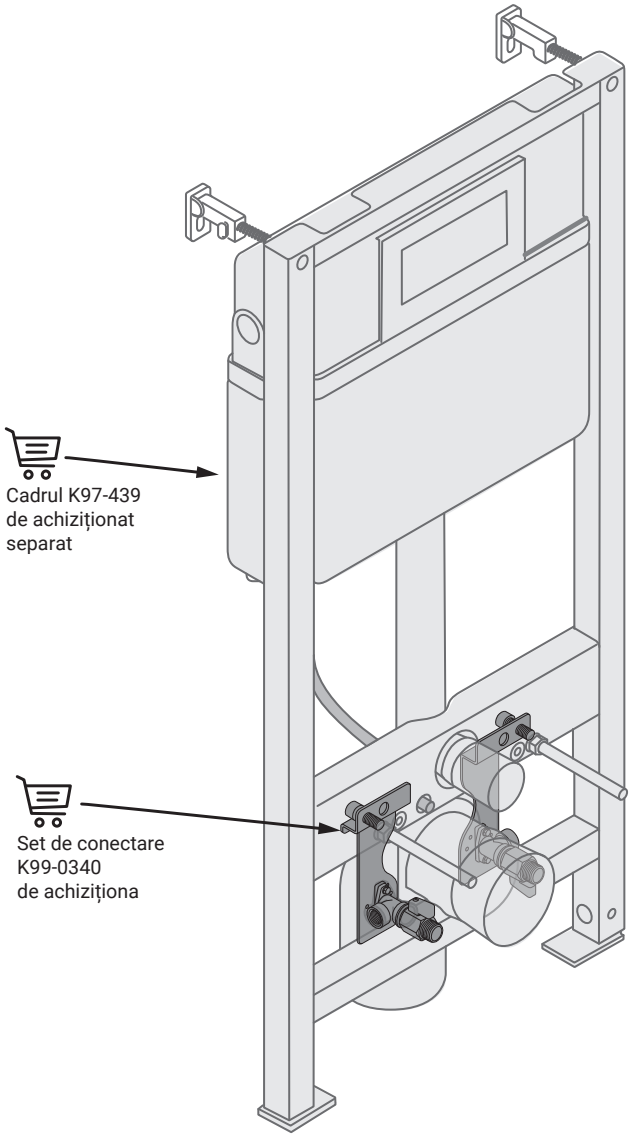

Lista componentelor

Aceste instrucțiuni se aplică la instalarea cu kitul de încastrare în perete K97-439 și cu kitul de conectare K99-0340. În cazul instalării pe ramele altor producători, vă rugăm să vă asigurați în prealabil dacă va fi posibilă instalarea vasului

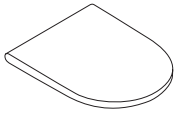 Capac toaletă	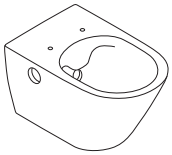 Vas ceramic cu sistem de spălare	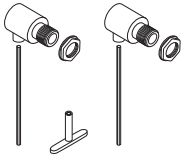 Kit de montare a vasului	Instrucțiuni de instalare și Instrucțiuni de Deservire
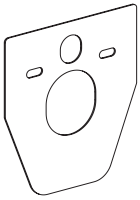 Tampon din spumă	Pastă gpentru glisare	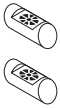 Duze de spălare suplimentare	Cheie pentru demontarea duzei de curățare

Unelte necesare pentru montare

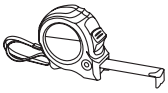 Bandă de măsurat	Cheie reglabilă	Fierăstrău	Nivelă
Pilă	Marker		

Instalarea vasului ceramic suspendat și pregătirea conexiunilor de apă

Pericol

Asamblarea vasului și pregătirea racordului de apă trebuie să fie efectuate de o persoană calificată, cu autorizații corespunzătoare. Dacă spargeți vasul ceramic, trebuie să fiți extrem de atent. **Piesele din ceramică sunt foarte ascuțite și pot provoca răni!**

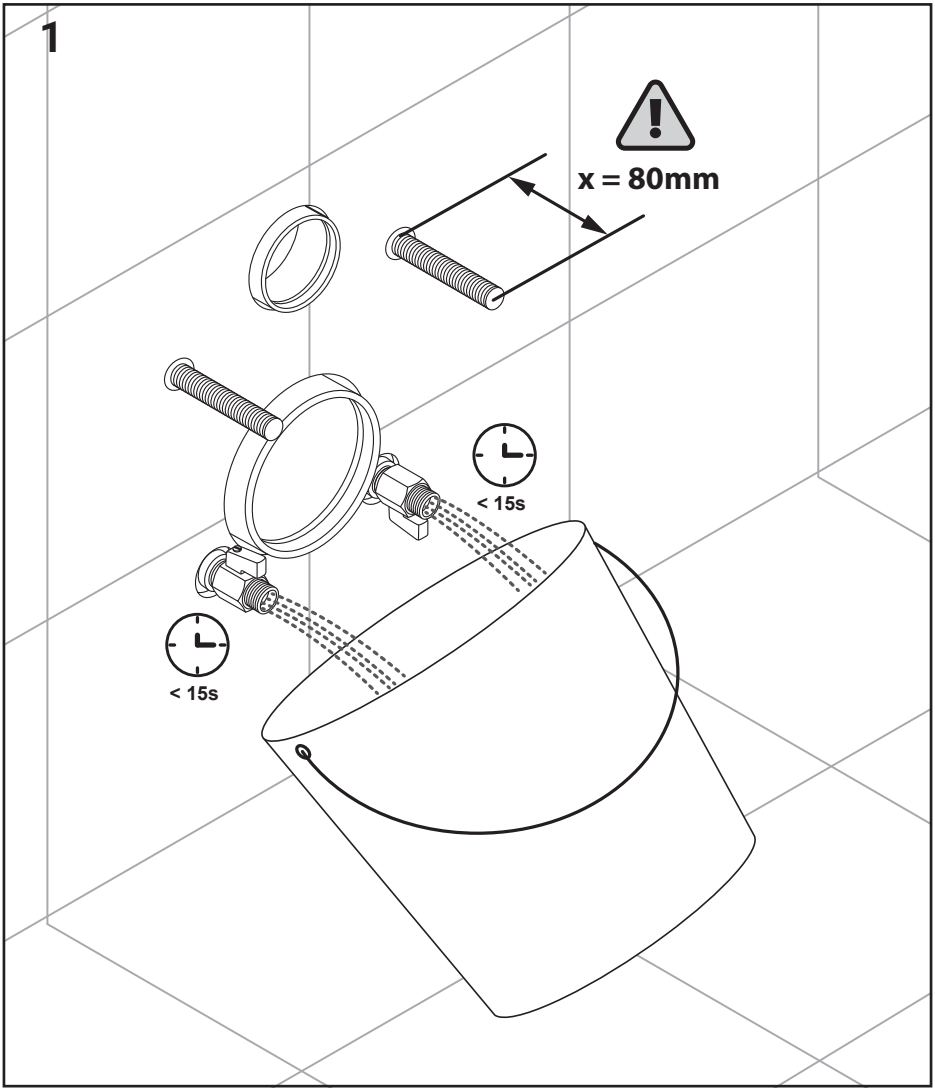

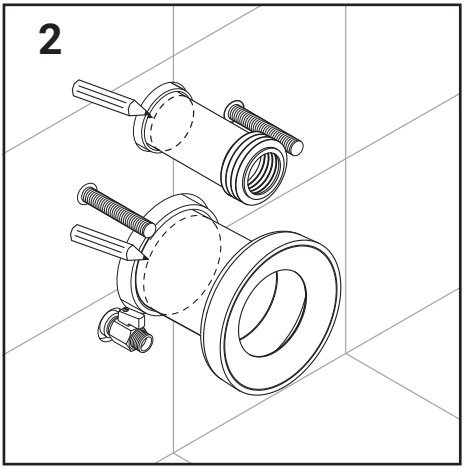
2

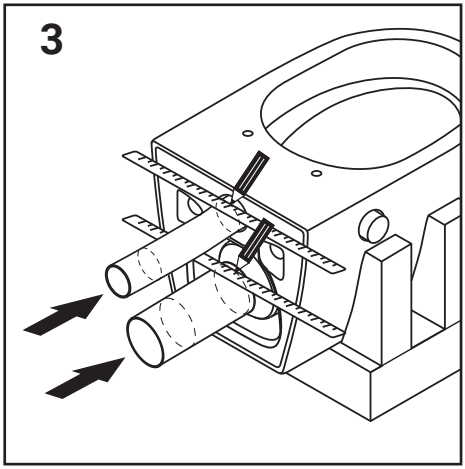
3

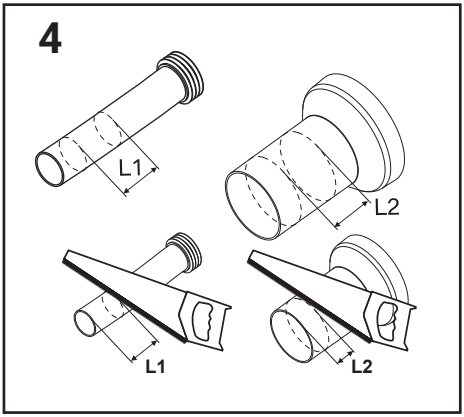
4
L1
L2
L1
L2

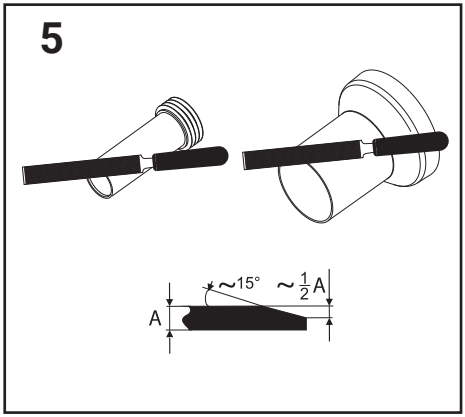
5
~15°
~ 1/2 A
A

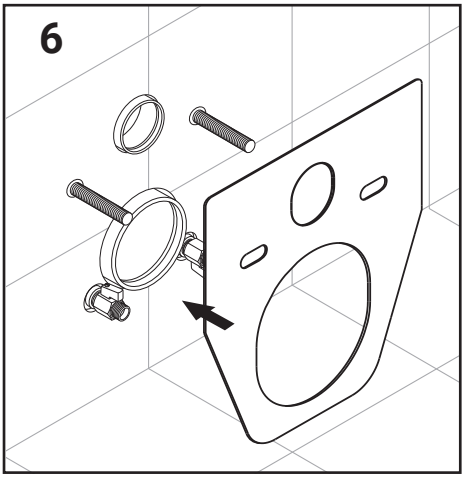
6

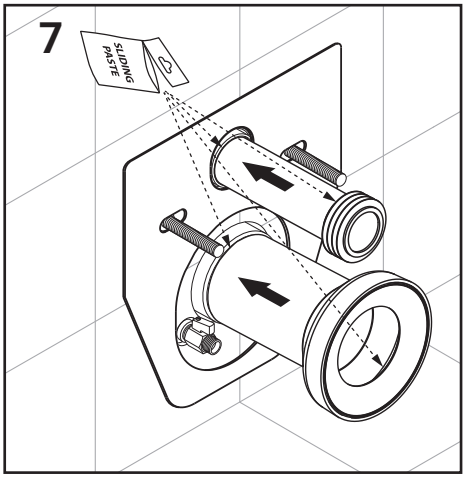
7
SLIDING PASTE

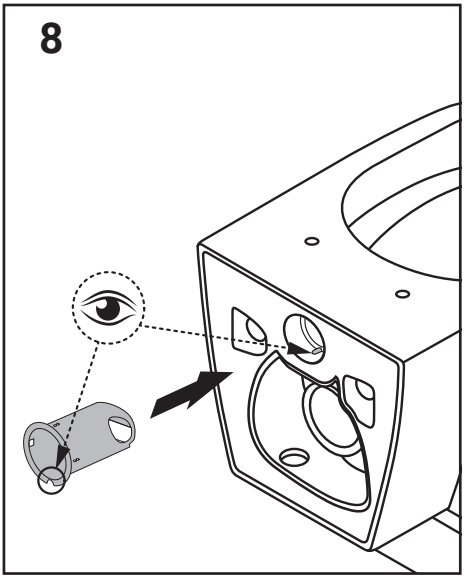
8

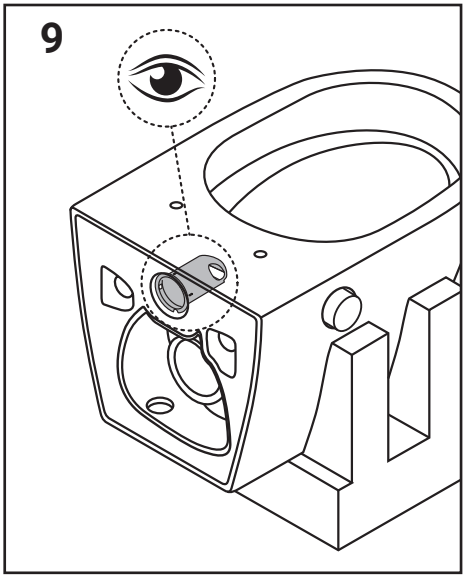
9

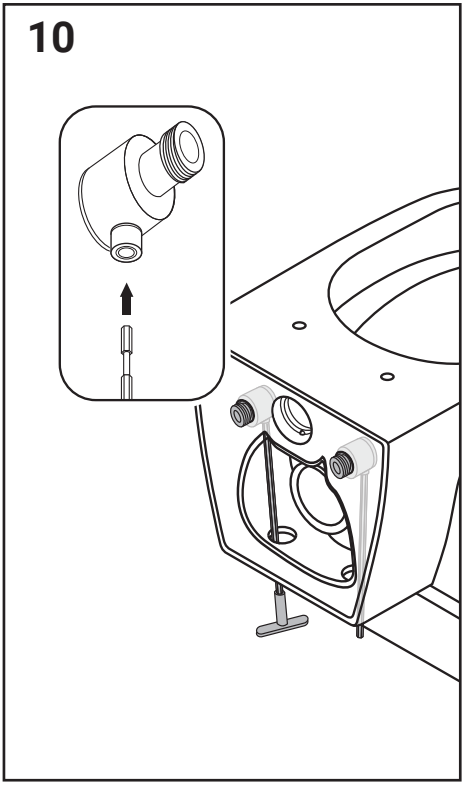
10

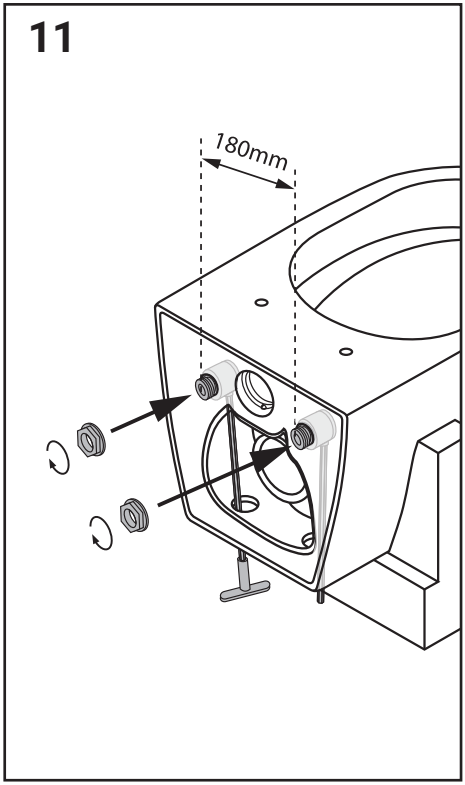
11
180mm

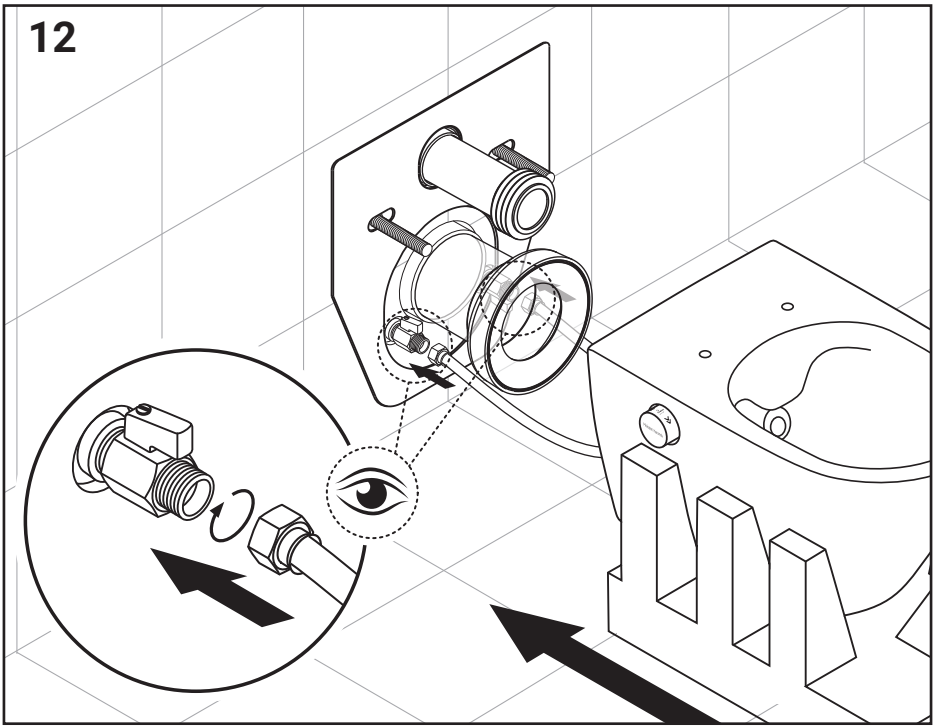
12

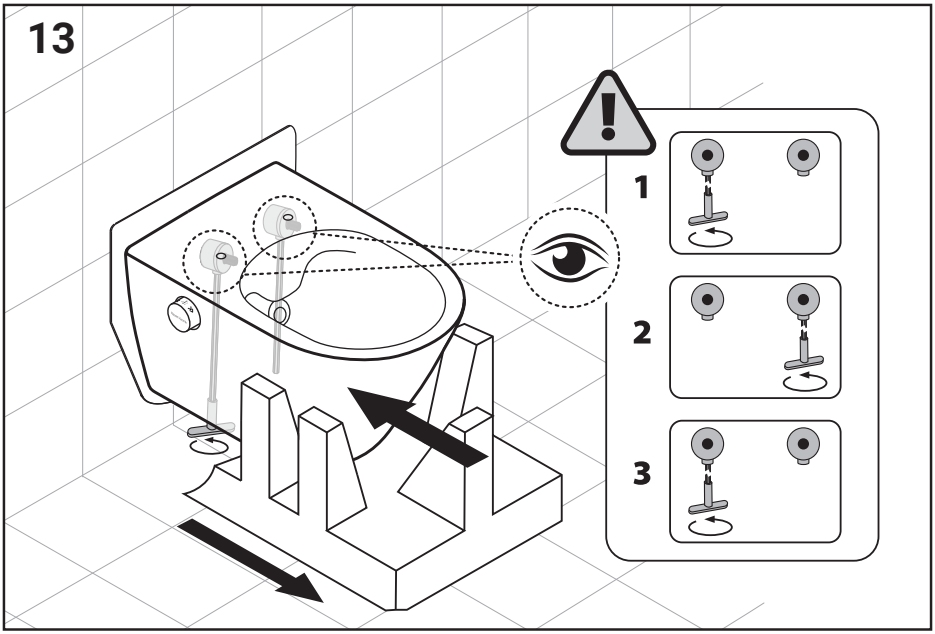
13
1
2
3

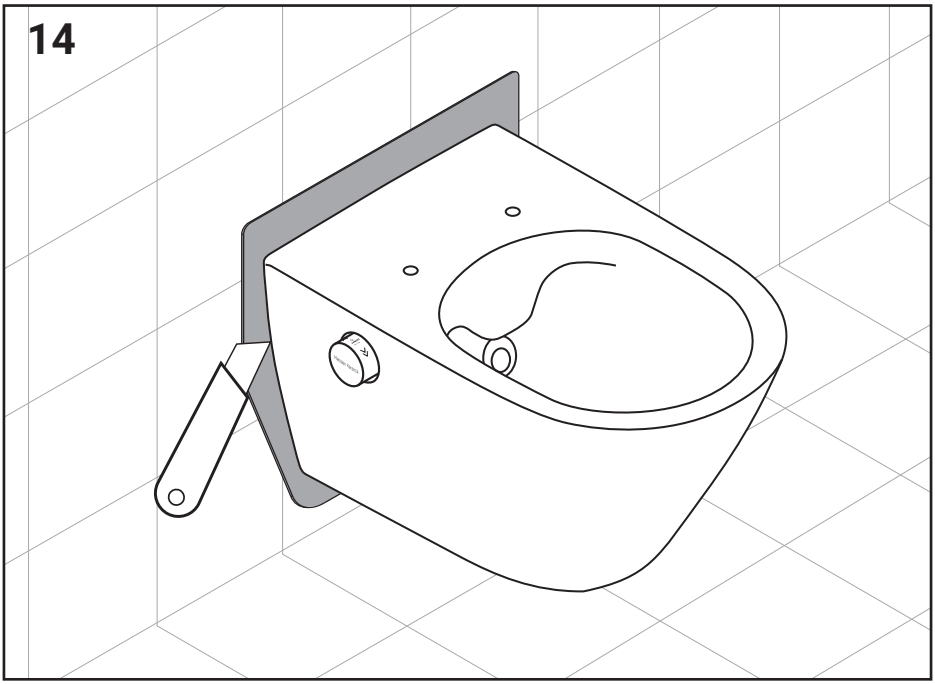
14

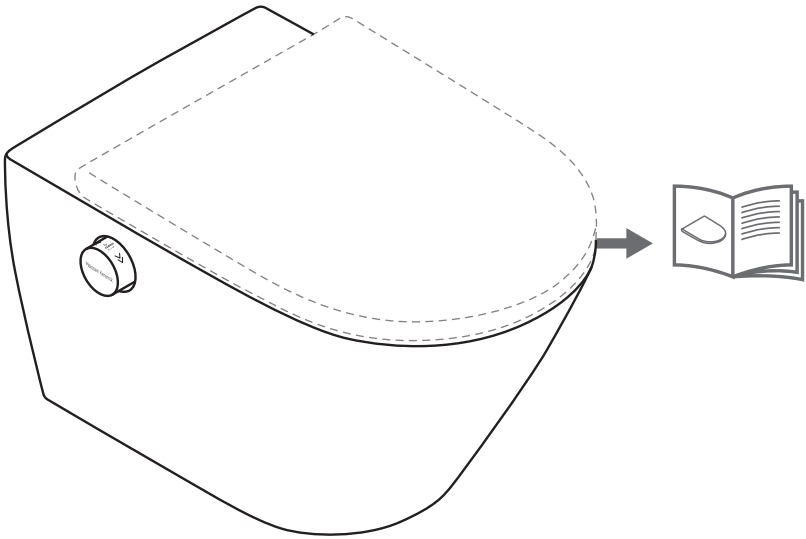

Meissen Keramik

**Vă mulțumim pentru
încrederea acordată**